NOTICE D'INSTALLATION

Au service du second œuvre bâtiment

BAC EC4 H

OSSATURE CACHEE

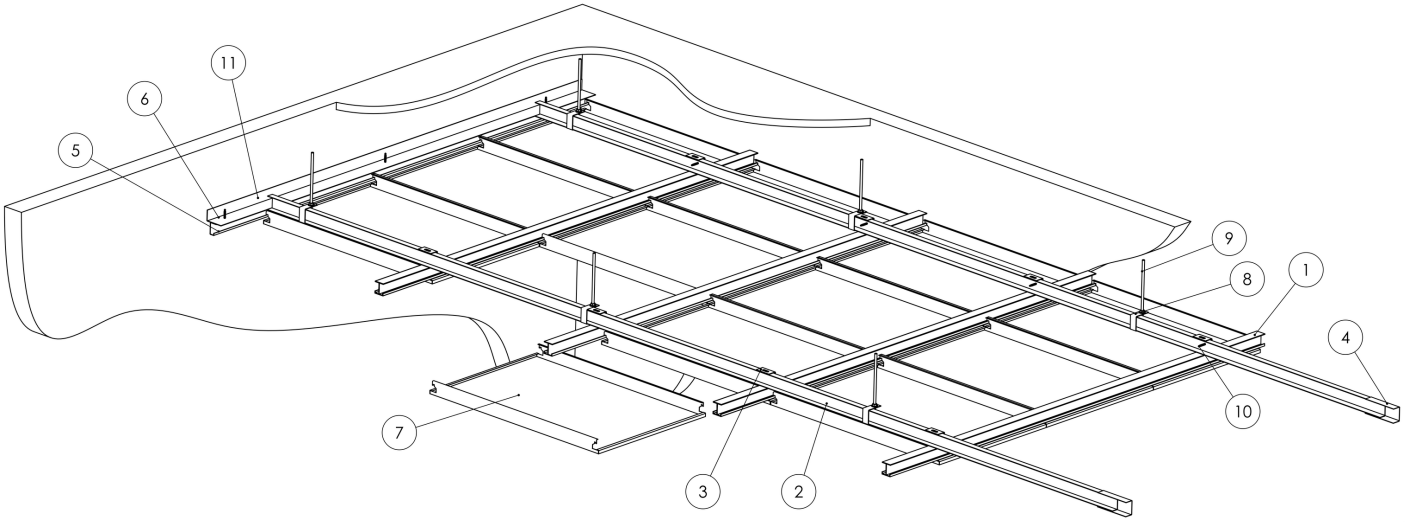

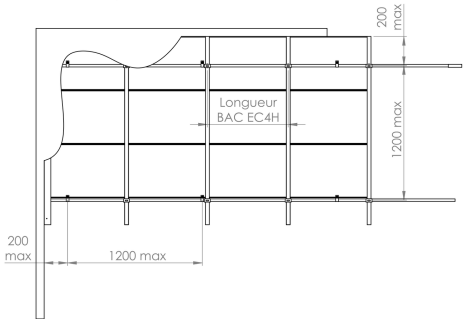

Repère	Schéma	Qualification	Dimension	Quantité par m²
1		Profil H extrudé J PREC H	19x38x19 mm Lg 4000 mm	1 / Entraxe PREC PU(ml)x1.2
2		PREC PU Porteur primaire	U 19x38x19 mm Lg 4000 mm	1 / Entraxe PREC PU (ml)
3		SUSP H Suspente de profil H	Format unique	1 / Entraxe PREC PU(ml)x1.2
4		RACC PU Raccord	Lg 150 mm	1 / Entraxe PREC PU(ml)x4
5		REC H/2 Profil de rive	6x14.3x36x25 mm Lg 3000 mm	Suivant périmètre
6		PREC PLR Plage de réglage	40x133x18 mm Lg 3000 mm	Suivant périmètre
7	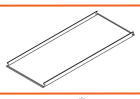	BAC EC4H	Sur demande	Selon dimensions bac
8		SUSP PU Bride	Format unique	1 / Entraxe PREC PU(ml)x1.2
9		Suspente*	Tige filetée M6 + écrou + rondelle	1 / Entraxe PREC PU(ml)x1.2
10		Vis Auto taraudeuse*	Ø3.9 mini	= SUSP H Suspente
11		Vis tête hexagonale*	M6X30	Linéaire de rive / 0.6

MONTAGE : *SUIVANT DTU 58.1*

** Non fournis*

- Suspente de l'ossature primaire à maximum 200 mm du mur et à l'entraxe 1200 mm
- Bacs posés sur profils PREC PU

Produit conçu et fabriqué dans les Hauts de France

CÔTE D'ENCOMBREMENT ET DE MISE EN OEUVRE

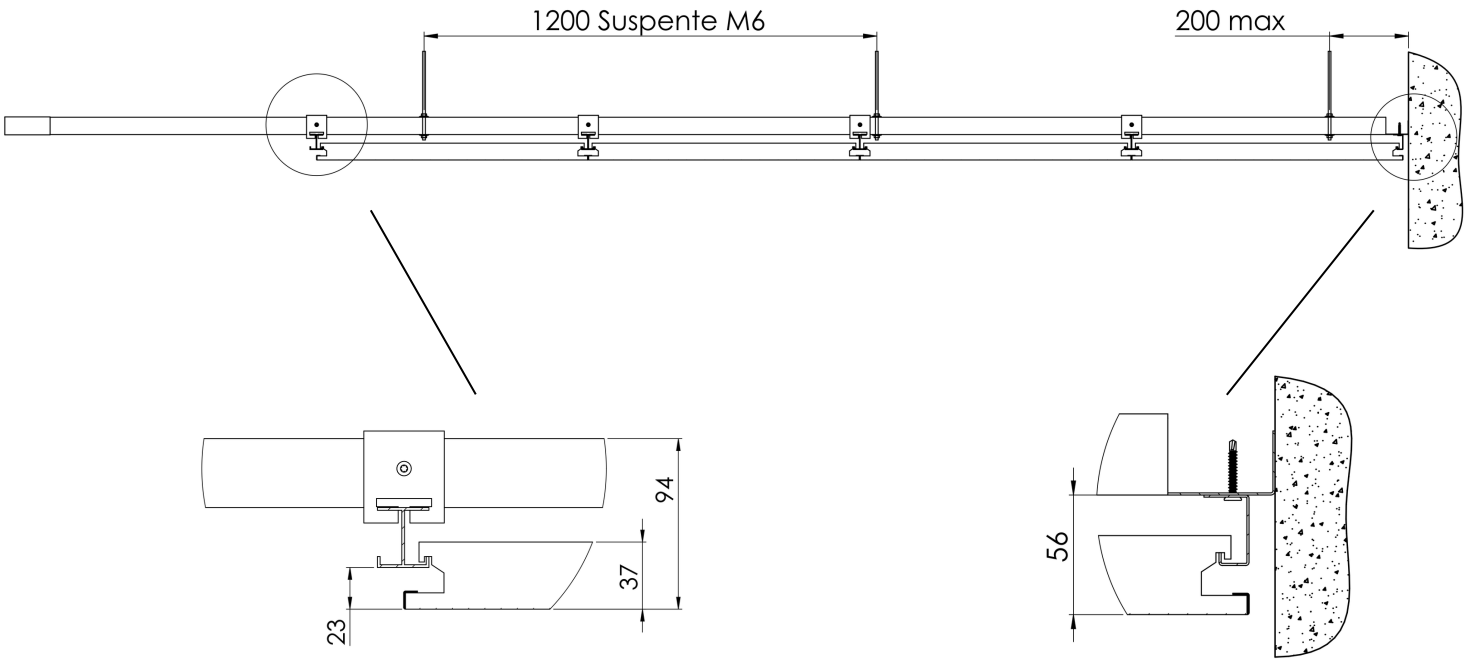

PRINCIPE DE MANIPULATION

- ***Démontage :*** Ouverture du bac EC4H par poussée verticale puis déplacement latéral pour échapper au profil d'accrochage

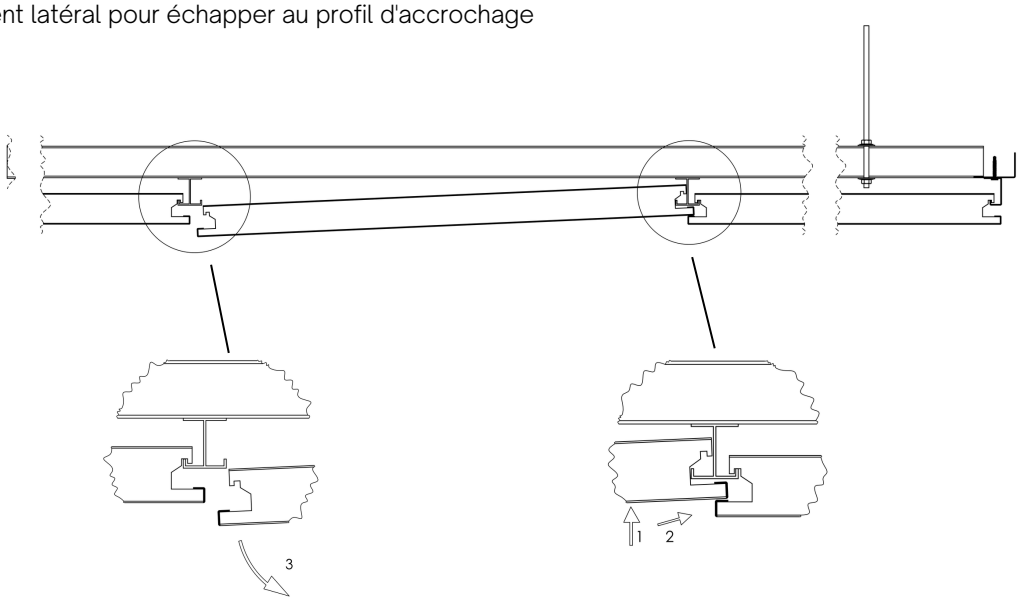

Le nettoyage

Les plafonds métalliques sont résistants et facilement nettoyables.
Pour la poussière : Nettoyage à sec avec un chiffon doux ou un aspirateur avec brosse à poil souple.
Pour les tâches : Nettoyage avec un chiffon humide imbibé d'un nettoyant non abrasif dilué dans de l'eau. Pour les tâches persistantes et grasses, possibilité d'utiliser des solutions alcooliques diluées.

Produit conçu et fabriqué dans les Hauts de France