NOTICE D'INSTALLATION

Au service du second œuvre bâtiment

BAC EC2 J

OSSATURE CACHEE

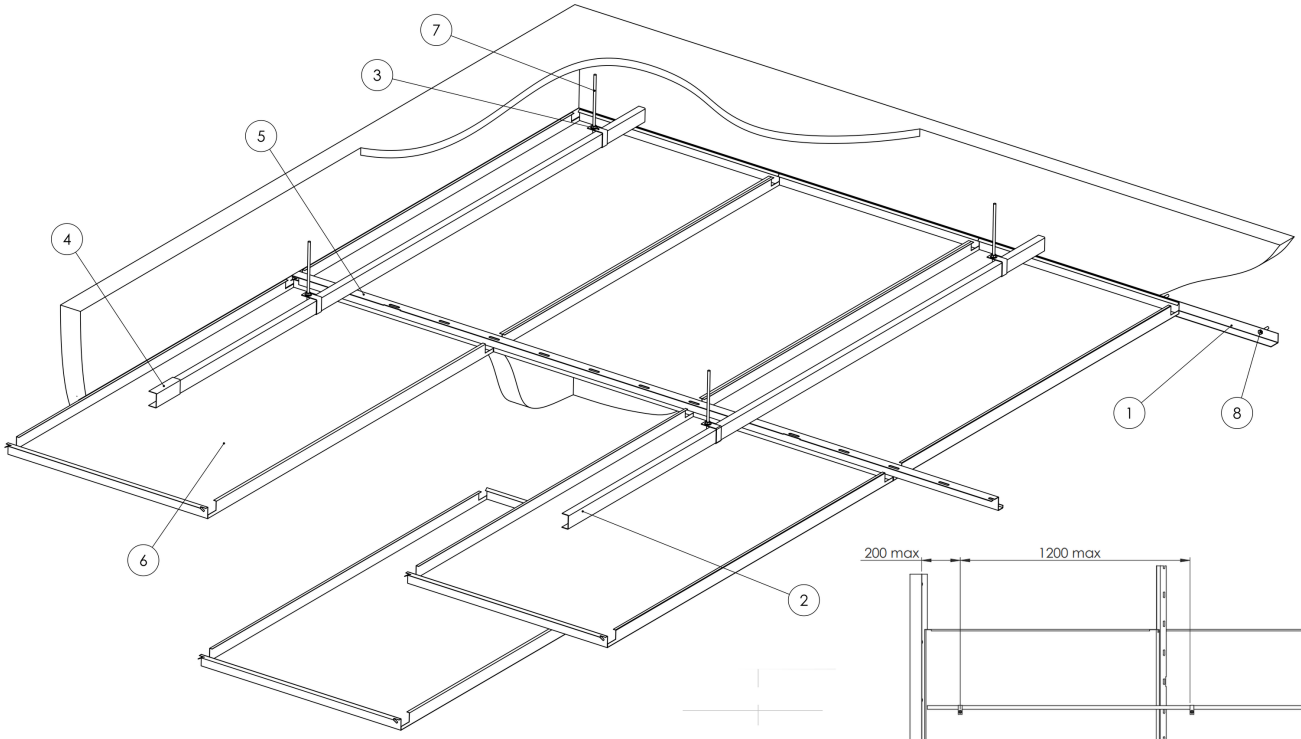

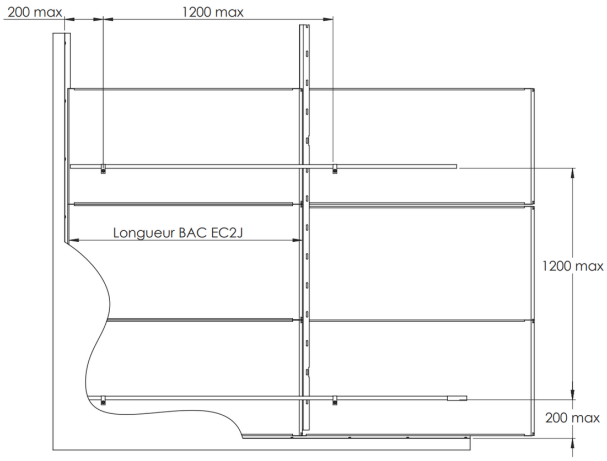

Repère	Schéma	Qualification	Dimension	Quantité par m²
1		REC L30 Cornière de rive	35x30x0.8 mm Lg 3000 mm	En mètre linéaire de rive
2		PREC PU Porteur primaire	U 19x38x19 mm Lg 4000 mm	1 / Entraxe PREC PU (ml)
3		SUSP PU Bride	Format unique	1 / Entraxe PREC PU (ml)x1.2
4		RACC PU Raccord	Lg 150 mm	1 / Entraxe PREC PU (ml)x4
5		PREC J	31x37x20x7 mm Lg 3000 mm	1 / Entraxe PREC PU (ml)
6		BAC EC2 J	Sur demande	Selon dimensions bac
7		Suspente*	Tige filetée M6 + écrou + rondelle	1 / Entraxe PREC PU (ml)x1.2
8		Vis tête hexagonale*	M6X30	Linéaire de rive / 0.6
9	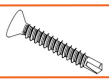	Vis Auto taraudeuse*	Ø3.9 mini	= SUSP H Suspente

* Non fournis

MONTAGE : *SUIVANT DTU 58.1*

- Suspente de l'ossature primaire à maximum 200 mm du mur et à l'entraxe 1200 mm
- Bacs posés sur profils PREC J

Produit conçu et fabriqué dans les Hauts de France

CÔTE D'ENCOMBREMENT ET DE MISE EN OEUVRE

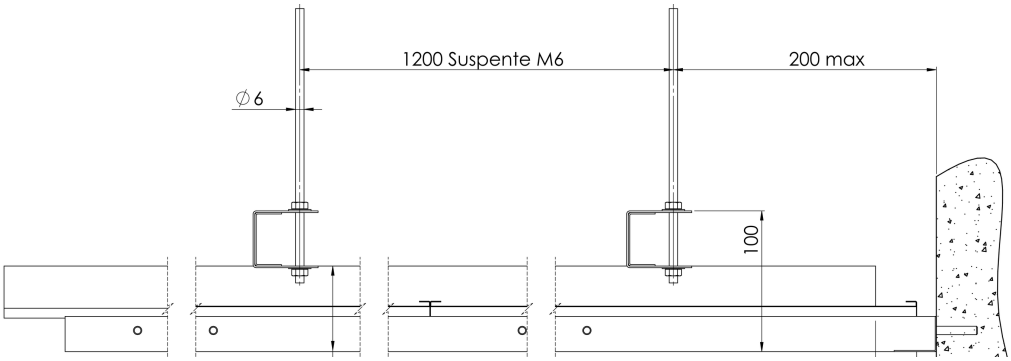

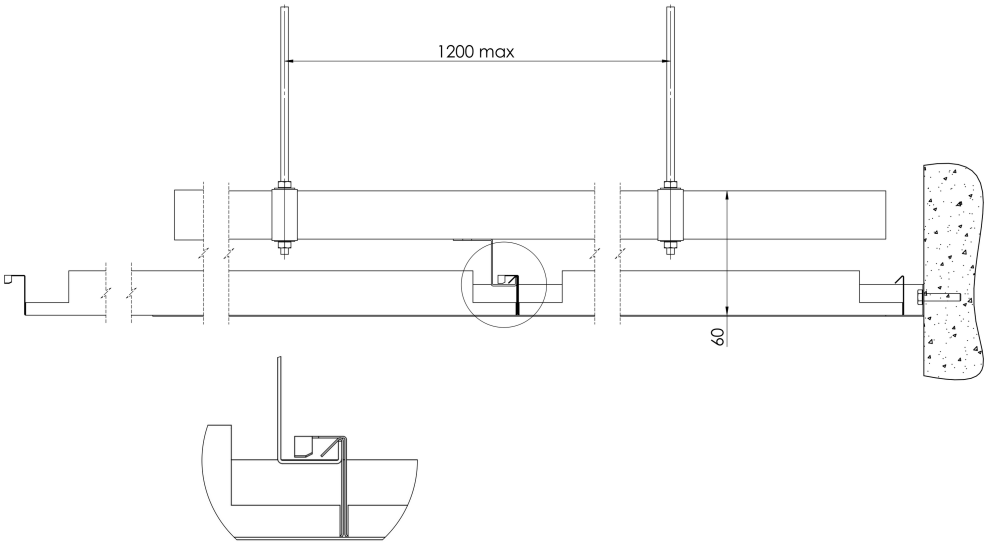

PRINCIPE DE MANIPULATION

1 Soulever le bac

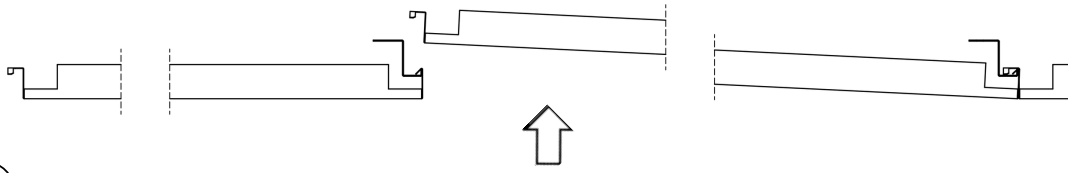

2 Soulever le bac à retirer

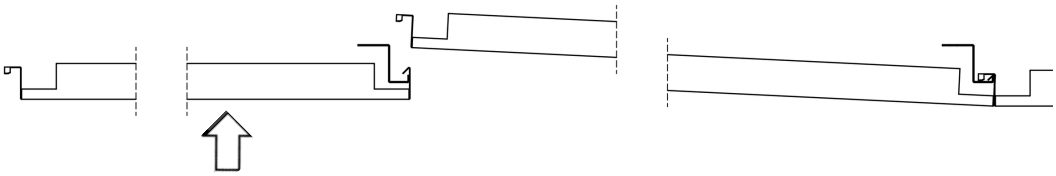

3 Glisser le bac

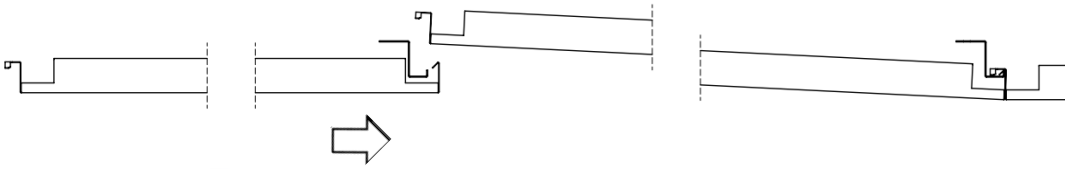

Le nettoyage

Les plafonds métalliques sont résistants et facilement nettoyables.
Pour la poussière : Nettoyage à sec avec un chiffon doux ou un aspirateur avec brosse à poil souple.
Pour les tâches : Nettoyage avec un chiffon humide imbibé d'un nettoyant non abrasif dilué dans de l'eau. Pour les tâches persistantes et grasses, possibilité d'utiliser des solutions alcooliques diluées.

Produit conçu et fabriqué dans les Hauts de France